«ÖSEL»

РУКОВОДСТВО ПО ЭКСПЛУАТАЦИИ

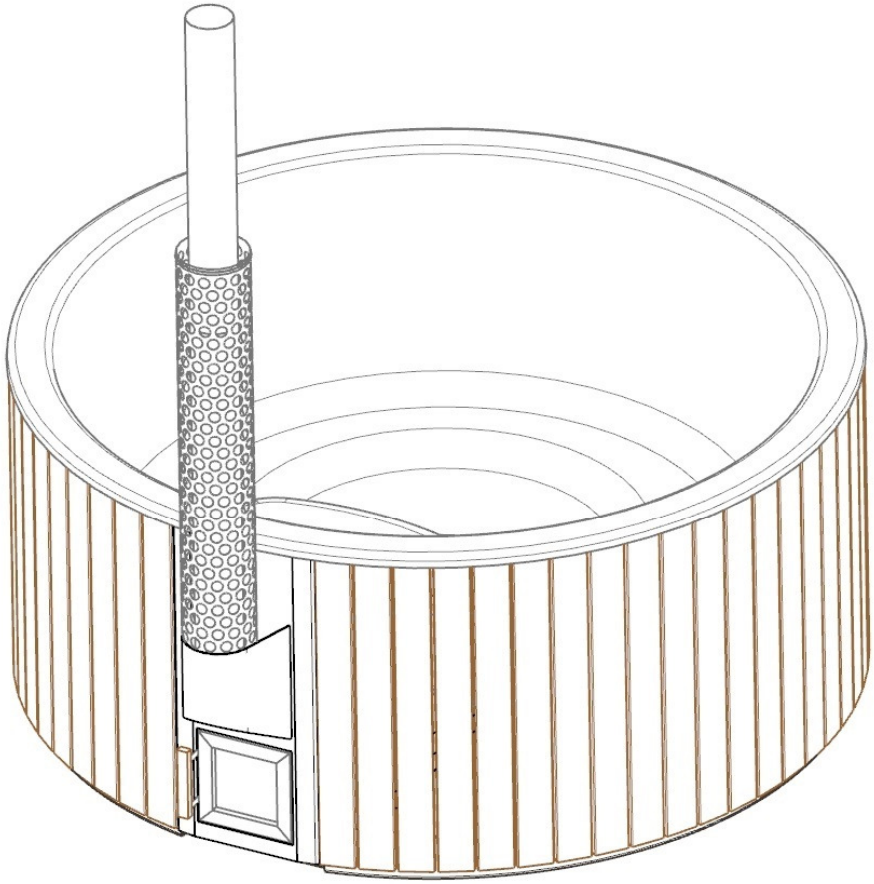

Öselt tubs

Copyright © 2014

В купеле здорово !

Содержание

ЗНАКОМСТВО 3

БЕЗОПАСНОСТЬ 4

УСТАНОВКА КУПЕЛИ 5

НАГРЕВ КУПЕЛИ 7

ОБСЛУЖИВАНИЕ КУПЕЛИ 8

В купеле здорово!

ЗНАКОМСТВО

Уважаемый владелец купели!

Настоящее руководство поможет вам в эксплуатации и обслуживании купели. Перед использованием купели обязательно ознакомьтесь с настоящим руководством по эксплуатации. Если у вас возникли вопросы, дополнительную информацию вы можете получить на нашем сайте: www.oeseltubs.ee

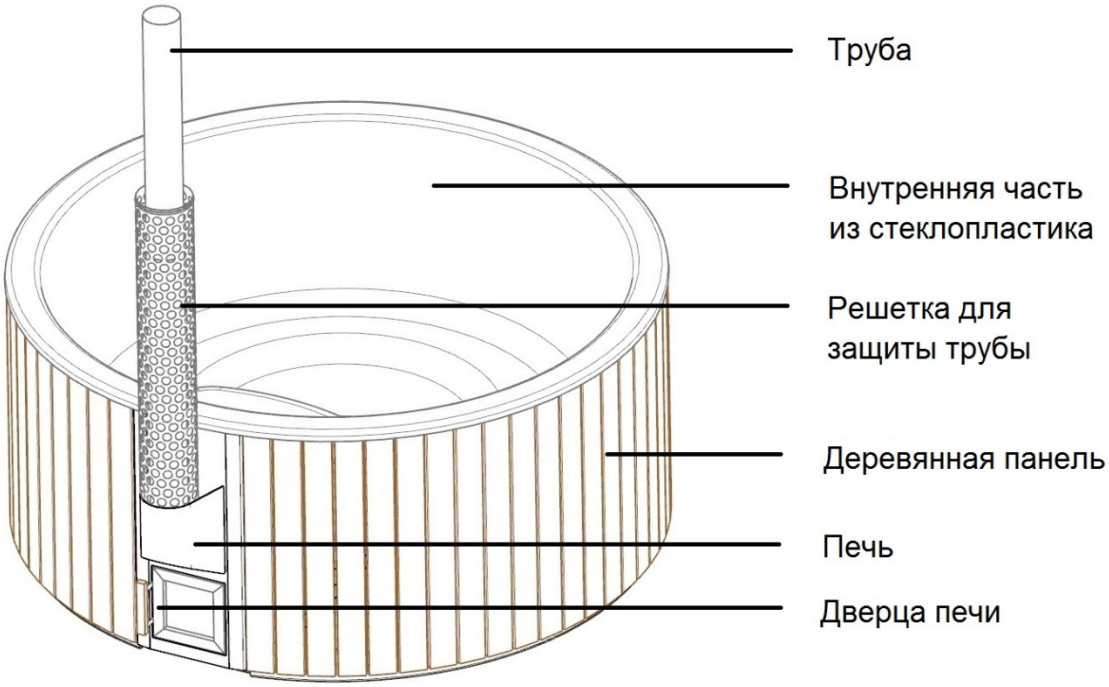

✓ Вместительность	6-8 человек
✓ Расход воды	1250 л
✓ Время нагрева	1 - 1,5 часа
✓ Наружный диаметр купели	2,2 м
✓ Внутренний диаметр купели	2,02 м
✓ Высота от поверхности земли	0,95 м
✓ Вес приблизительно	220 кг

Безопасность

Во время использования купели очень важно соблюдать необходимые правила безопасности, чтобы не допустить риска здоровью людей или имуществу. Приведенные ниже инструкции носят рекомендательный характер и являются элементарными мерами для предотвращения первичной опасности.

Начинайте нагревать купель только после ее наполнения водой!

Купель включает печь. Пожалуйста, будьте осторожны с открытым огнем!

- ✓ Для обеспечения пожарной безопасности, устанавливайте купель на расстоянии как минимум 4 метров от здания
- ✓ Во время нагревания никогда не оставляйте печь купели без присмотра
- ✓ Во время топки печи труба печи и сама печь купели сильно нагреваются, и прикосновение к ним может привести к ожогам
- ✓ Купель предназначена для размещения определенного количества человек. Убедитесь, что количество находящихся в купеле людей не превышает разрешенное – это может привести к чрезмерной нагрузке
- ✓ Нагревать воду в купели рекомендуется до температуры +39 градусов
- ✓ Никогда не прыгайте в купель
- ✓ Не оставляйте детей в купели без присмотра
- ✓ Для мытья купели запрещено использовать моющие средства, содержащие хлор
- ✓ Не используйте для чистки купели абразивные чистящие средства
- ✓ Зимой после использования купели из нее необходимо полностью сливать воду, чтобы не допустить замерзания воды

Установка купели

- ✓ Купель доставляется клиенту в упакованном виде (закреплена на поддоне)
- ✓ Установите купель на выровненную поверхность (см. Рисунок 1)
- ✓ Основание купели рекомендуется заполнить слоем уплотненного гравия толщиной примерно 20 см (см. Рисунок 1)

Рисунок 1

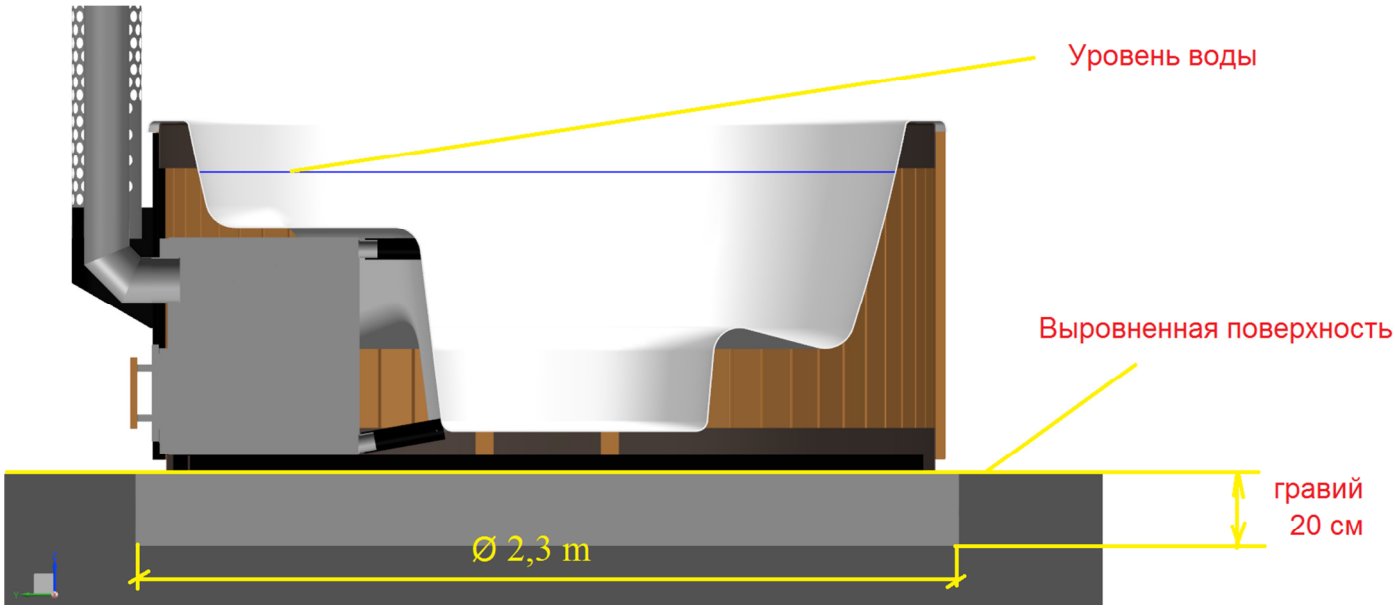

- ✓ Удалять воду из купели рекомендуется посредством канализации, водостока для дождевой воды или дополнительного шланга, в водоотводную канаву
- ✓ В комплект купели входит подсоединяемая к сливному крану дополнительная труба наружным диаметром в 40 мм, к которой можно подсоединить водоотвод или более длинный водоотводный шланг (см. Рисунок 2).
- ✓ **Внимание!** Для доступа к крану и его открытия удалите доску с логотипом «*Ösel tubs*»: сперва подвиньте ее вертикально вверх, затем немного потяните нижний край доски на себя, после чего выньте доску, потянув ее обратно вниз (см. Рисунок 2).

Рисунок 2

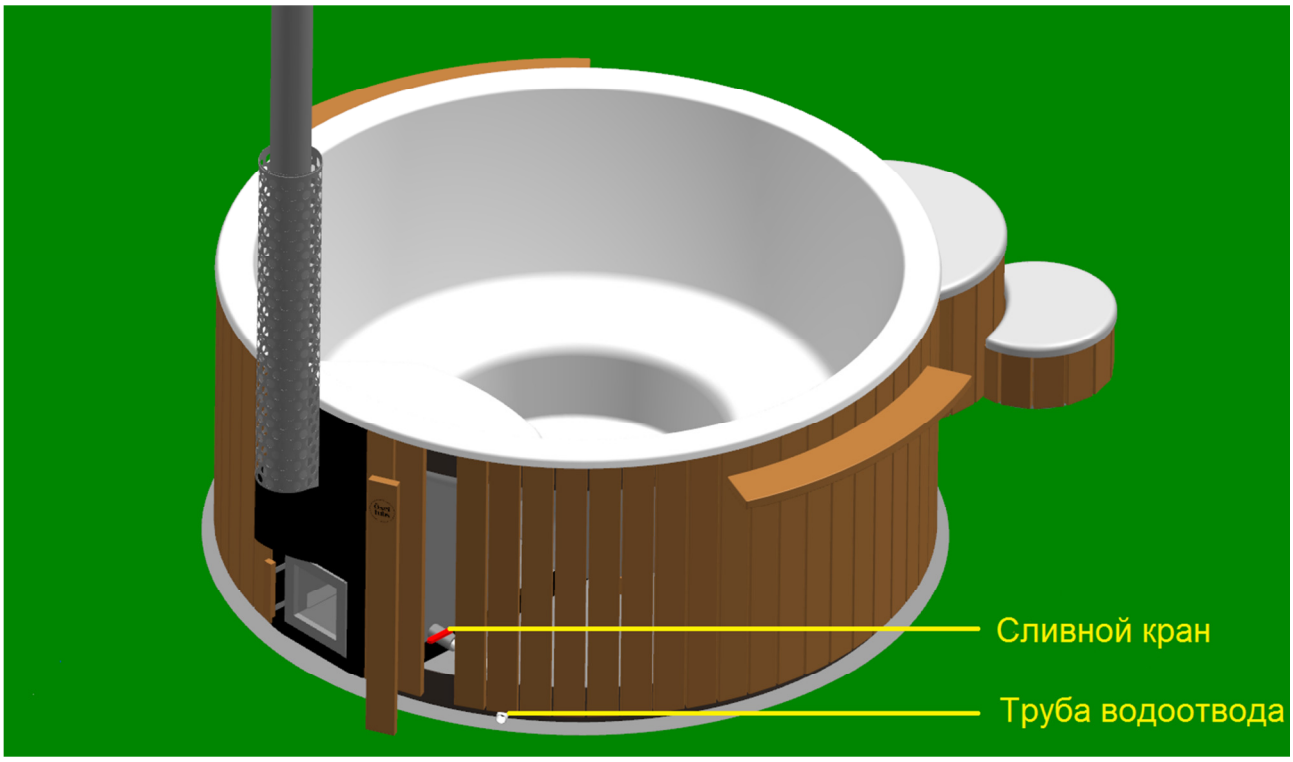

Нагрев купели

Топить печь можно начинать только после наполнения купели водой!

После использования воду из купели можно сливать только после того, как угли в печи полностью потухли!

- ✓ Перед наполнением купели водой убедитесь, что сливной кран закрыт
- ✓ Наполните купель водой до уровня, примерно на 10 см превышающего уровень верха печи (см. Рисунок 1)
- ✓ Мы рекомендуем топить печь дровами. Чтобы облегчить растопку, используйте спиртовую таблетку или жидкость для растопки
- ✓ Чтобы ускорить нагрев воды мы рекомендуем накрыть купель специальной крышкой
- ✓ Воду в купели рекомендуется нагревать до температуры +39 градусов
- ✓ Если при нагреве купели в воду случайно попали частицы золы, их можно легко удалить обыкновенным дуршлагом

Обслуживание купели

Регулярная чистка и обслуживание купели важны, прежде всего, с позиции гигиены, а также продолжительности срока службы.

Приведенные ниже инструкции для пользователей носят рекомендательный характер!

- ✓ Мы рекомендуем мыть и чистить купель после каждого использования
- ✓ Перед использованием купели мы рекомендуем пользователям принять душ или помыться (по соображениям гигиены)
- ✓ Внутреннюю часть купели (кроме деревянных деталей) можно мыть устройством для мойки под высоким давлением. Для чистки мы рекомендуем используемые в домашнем хозяйстве чистящие средства и мягкую тряпку
- ✓ При чистке купели запрещено использовать абразивные материалы (они могут повредить покраску)
- ✓ Деревянные детали мы рекомендуем промасливать раз в год маслом для древесины фирмы *Tikkurila* (коричневый тон 5052, *Valtti ® Puuöljy*)

Зимой после использования купели из нее необходимо полностью слить воду. Замерзание воды может привести к разрушению купели и печи!